БФН-3000
Мобильный блок фильтрации

Установка БФН-3000 предназначена для **фильтрации (удаления механических примесей),** а также для перекачивания промышленного масла.
Установка БФН-3000 может применяться на маслах таких типов как трансформаторное, турбинное, гидравлическое, индустриальное, и другие типы промышленного масла.

Фильтрующие элементы изготовлены на основе нержавеющей сетки, что позволяет производить очистки фильтроэлемента для дальнейшего использования.

ТЕХНИЧЕСКИЕ ХАРАКТЕРИСТИКИ

Наименование параметра	Ед.Изм	Показатель
Производительность	$м^3/ч$	3
Параметры обработанного масла		
Тонкость фильтрации	мкм/кл. чист	3/8…9
Технические характеристики установки		
Давление рабочее	$кг/см^2$	4
Напряжение трехфазной сети, 50 Гц	В	380
Общая мощность установки	кВт	1,5
Диапазон рабочих температур	^0C	0…+40
Габариты		
Длина	мм	1000
Ширина	мм	700
Высота	мм	1240
Масса установки без масла, кг	кг	110

КОМПЛЕКТНОСТЬ ПОСТАВКИ УСТАНОВКИ БФН-3000

Наименование	Кол-во
Установка БФН-3000	1
Рукав заливной, 10м (Ду32)	1
Рукав сливной, 10м (Ду 25)	1
Кабель для подключения к электросети, 20м	1
Инструкция по эксплуатации	1

ВНЕШНИЙ ВИД И СОСТАВ УСТАНОВКИ БФН-3000

Многоразовый фильтр очистки масла
Предназначен для удаления механических примесей из масла
Степень загрязнения определяется по разности показания манометров.
Возможна прочистка фильтра, как с демонтажем фильтроэлемента, так и без

Шестеренчатый насос

Сварная рама на поворотных роликах
Наличие прорезиненных поворотных роликов и небольшого веса установки позволяет с легкостью транспортировать ее по

Входной/выходной рукава
(входят в комплектацию)

ГИДРАВЛИЧЕСКАЯ СХЕМА, ПРИНЦИП ДЕЙСТВИЯ УСТАНОВКИ БФН-3000

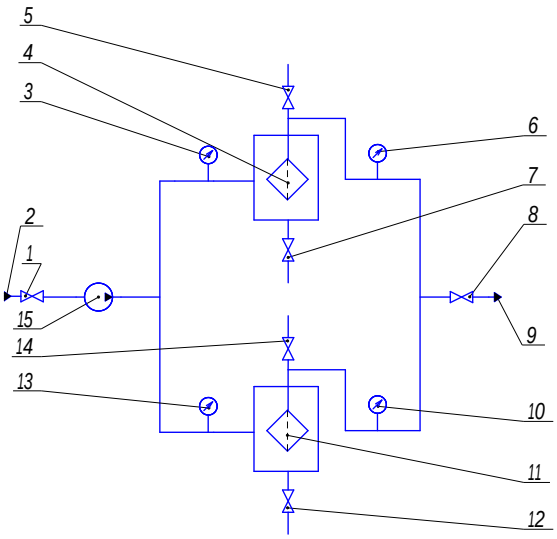

1. Входной шаровой кран
2. Входной резьбовой штуцер
3. Манометр
4. Фильтр тонкой очистки
5. Вентиль для продувки сжатым воздухом и взятия проб
6. Манометр
7. Вентиль для слива масла
8. Выходной вентиль
9. Выходной резьбовой штуцер
10. Манометр
11. Фильтр тонкой очистки
12. Вентиль для слива масла
13. Манометр
14. Вентиль для продувки сжатым воздухом и взятия проб
15. Насос масляный шестеренчатый

Установка подключается к емкости с отработанным маслом с помощью гибких рукавов, входящих в стандартную комплектацию. Рукава крепятся к резьбовым входному и выходному штуцерам 2 и 9.

После запуска установки, масло закачивается входным масляным насосом 15 и прокачивается через фильтры тонкой очистки 4 и 11, где происходит очистка масла от механических примесей.

Степень загрязненности фильтра 4 определяется по разности показаний мановакуметнов 3 и 6.

Степень загрязненности фильтра 11 определяется по разности показаний манометров 10 и 13.

Фильтроэлементы используемые в установке изготовлены из нержавеющей сетки и являются многоразовыми. При засорении фильтра возможна его прочистка сжатым воздухом (воздух подается в патрубок на вентиле 5 и 14, слив грязного масла осуществляется через патрубок вентиля 7 и 12).

Установка снабжена вентилями для взятия проб во время работы установки (вентили 5 и 14).