МФС-1000 Малогабаритная фильтрующая система

Установка предназначена для **очистки от механических примесей, а также для перекачивания жидкостей различной природы**, в том числе моторных, гидравлических, трансформаторных, индустриальных и другого промышленного масла.

Возможно применение данной установки для подготовки печного топлива (сбора отработанного масла) к сжиганию.

ТЕХНИЧЕСКИЕ ХАРАКТЕРИСТИКИ

Наименование параметра	Ед.Изм	Показатель
Производительность	$м^3/ч$	1
Параметры обработанного масла		
Тонкость фильтрации	мкм	70
Технические характеристики установки		
Общая мощность установки	кВт	1,5
Напряжение трехфазной сети, 50 Гц	В	220/380
Давление рабочее	$кг/см^2$	4
Диапазон рабочих температур	^0C	0…+40
Габариты		
Длина	мм	720
Ширина	мм	850
Высота	мм	870
Масса установки без масла, кг	кг	60

*по требованию заказчика, тонкость фильтрации может быть изменена в диапазоне от 1 мкм до 300 мкм

КОМПЛЕКТНОСТЬ ПОСТАВКИ УСТАНОВКИ МФС-1000

Наименование	Кол-во
Установка МФС-1000	1
Рукав заливной, 10м (Ду25)	1
Рукав сливной, 10м (Ду 25)	1
Кабель для подключения к электросети, 20м	1
Инструкция по эксплуатации	1

При необходимости шланги могут быть опресоованы на фитинг с накидной гайкой с диаметром внутренней резьбы 1”

ООО НПФ «ЭНАВЭЛ» Разработка и изготовление оборудования для очистки промышленного масла
Санкт-Петербург, Набережная обводного канала, 150 т/ф: (812) 252-12-96, 332-41-46
enavel@enavel.ru www.enavel.ru
Никитин Александр Валерьевич

ГИДРАВЛИЧЕСКАЯ СХЕМА, ПРИНЦИП ДЕЙСТВИЯ

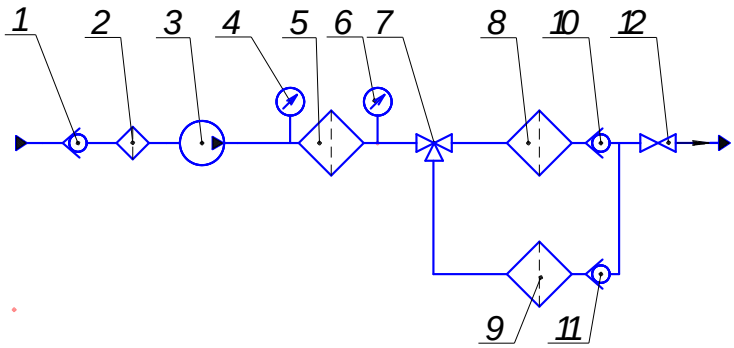

1. Входной обратный клапан	7. Трехходовой кран
2. Входной фильтр-грязевик	8. Фильтр тонкой очистки
3. Насос шестеренчатый для перекачки масла	9. Фильтр тонкой очистки
4. Манометр	10. Обратный клапан
5. Фильтр предварительной очистки	11. Обратный клапан
6. Манометр	12. Кран выходной

Установка подключается к маслобаку с помощью входного и выходного гибкого рукава (выходят в комплектность установки.

Масло закачивается через входной рукав, прокачивается через фильтр грубой очистки (800 мкм) (поз.2), затем прокачивается шестеренчатым масляным насосом (поз.3) через фильтр предварительной очистки 150 мкм (поз.5), а затем через фильтр тонкой очистки (70 мкм) (поз.8,9). Затем масло выкачивается через сливной шланг в объект.

Фильтры тонкой очистки (70 мкм) поз. 8 и 9 подключены параллельно, что позволяет очищать Фильтроэлемент одного фильтра без остановки работы системы.